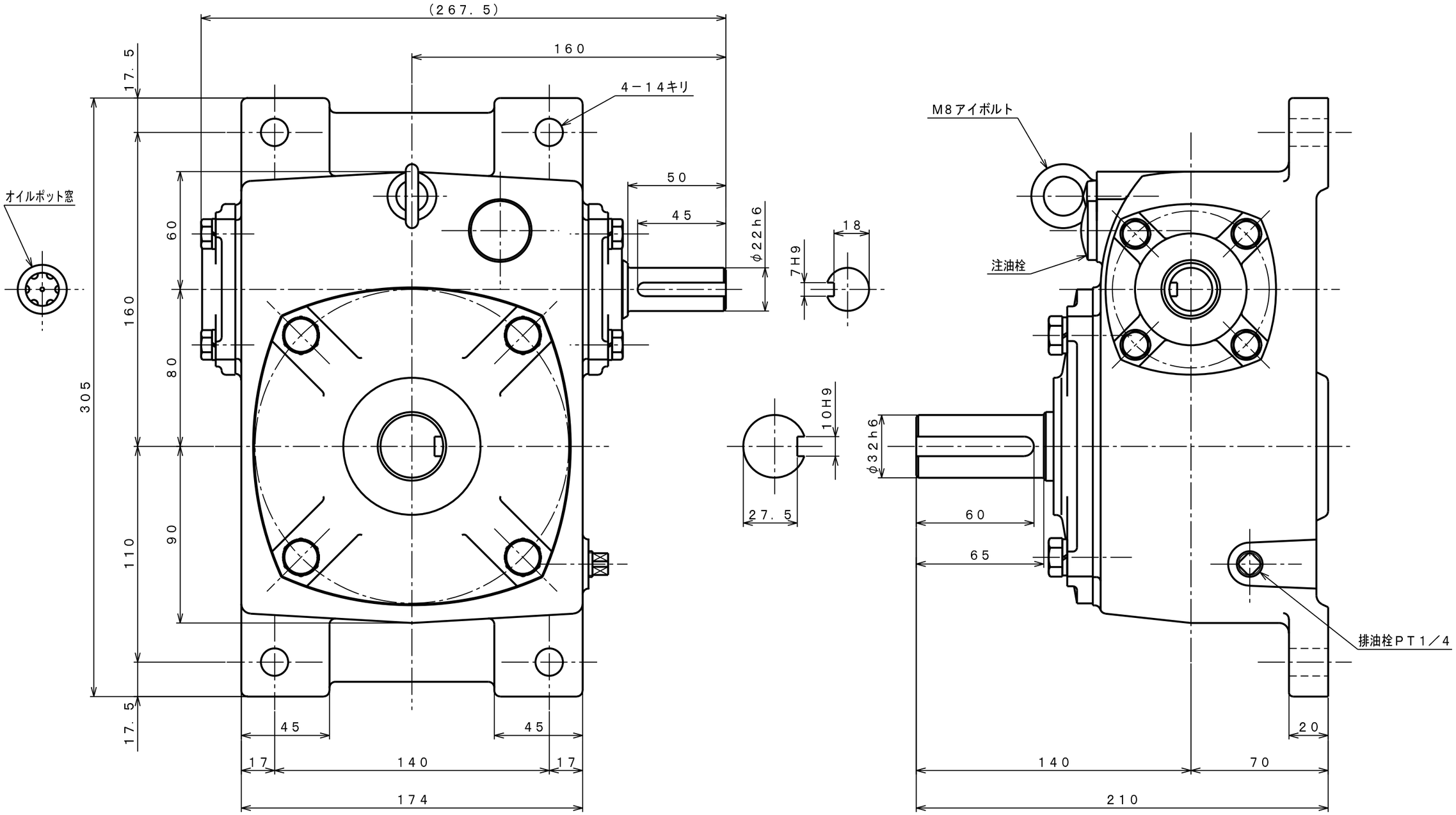

機種	SEKN4	重量 (kg)	約21
品名	外形寸法図　(LT)	縮尺	1／2
図番	KN040V1		

SHIN-EI MANUFACTURING CO., LTD